LABORATÓRIO DE CIÊNCIAS- DOMINGOS AZZOLINI-PROJETO ELÉTRICO

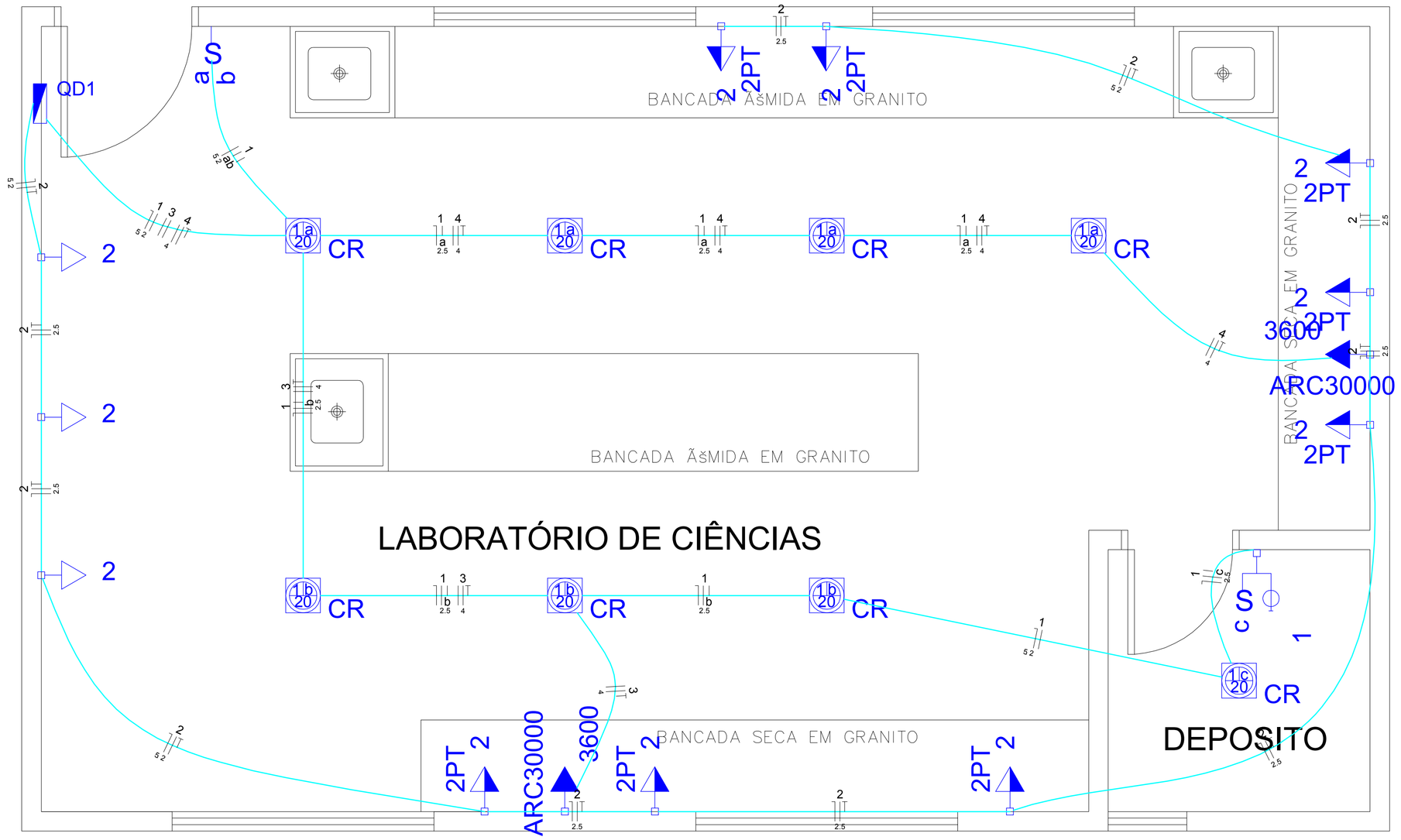

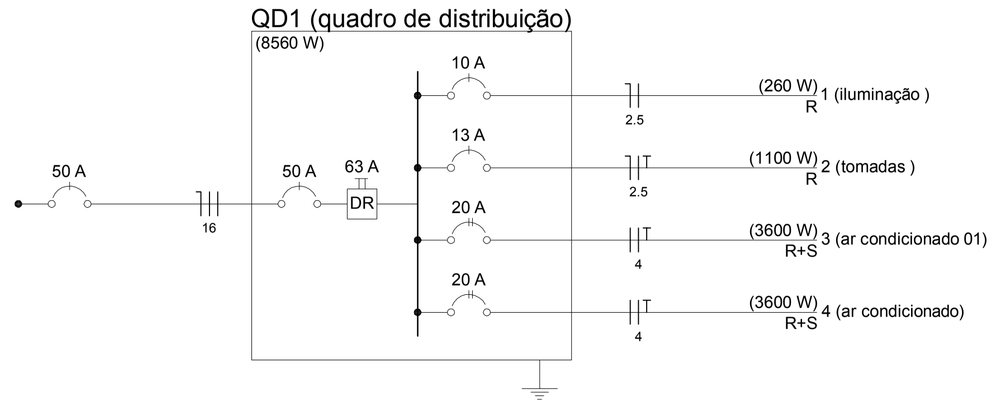

04 PROJETO ELÉTRICO

ESCALA 1/50

Lista de Materiais

	Acessórios p/ eletrodutos	
	Caixa PVC	
	4x2"	7 pç
	4x2" estanque	8 pç
	Caixa PVC octogonal	
	3x3"	8 pç
	Cabo Unipolar (cobre)	
	Isol.PVC - 450/750V (ref. Pirelli Pirastic Ecoplus BWF Flexível)	
	2.5 mm²	151.90 m
	4 mm²	77.90 m
	Dispositivo Elétrico - embutido	
	Linha	
	Tomada 2P+T - 20A	8 pç
	Placa 2x4"	
	Placa p/ 1 função	5 pç
	Placa p/ 2 funções	1 pç
	Placa p/ 2 funções retangulares	1 pç
	S/ placa	
	Interruptor 1 tecla simples e tomada hexagonal (NBR14136)	1 pç
	Interruptor 2 teclas simples	1 pç
	Tomada hexagonal (NBR 14136) 2P+T 10A	3 pç
	Tomada hexagonal (NBR 14136) 2P+T 20A	2 pç
Elétrica	Dispositivo de Proteção	
	Disjuntor Unipolar Termomagnético - norma DIN	
	10 A	1 pç
	13 A	1 pç
	50 A	1 pç
	Disjuntor bipolar termomagnético - UL	
	20 A	2 pç
	Interruptor bipolar DR (fase/neutro - In 30mA) - DIN	
	63 A	1 pç
	Eletroduto PVC flexível	
	Eletroduto leve	
	3/4"	62.20 m
	Luminária e acessórios	
	Luminára embutir p/ compacta	
	reator integrado	8 pç
	Soquete	
	base E 27	8 pç
	Lâmpada fluorescente	
	Compacta reator integrado	
	20 W	8 pç
	Quadro distrib. Metalico - embutir	
	Barr. bif., - DIN (Ref. Hager)	
	Cap. 12 disj. unip. - In Pente 80A	1 pç

Legenda

1 S c	1 tecla simples & 1 tomada - 1,10m do piso
S a a	Interruptor simples 2 teclas - 1,10m do piso
CR	Luminária p/ lâmp. fluor. compacta c/ reator - embutir teto
	Quadro de distribuição - embutir a 1,50m do piso
2PT 2	Tomada 2P+T a 1,10m do piso
2	Tomada hexagonal (NBR 14136) - 2P+T 10 A a 0,30m do piso
ARC30000 3 3600	Tomada hexagonal (NBR 14136) - 2P+T 20 A a 2,20m do piso

Quadro de Cargas (QD1)

Circuito	Descrição	Esquema	Método de inst.	V (V)	Iluminação (W) 20	Tomadas (W) 100	Tomadas (W) 3600	Pot. total. (VA)	Pot. total. (W)	Fases	Pot. - R (W)	Pot. - S (W)	Pot. - T (W)	FCT	FCA	In' (A)	Seção (mm2)	Ic (A)	Disj (A)	dV parc (%)	dV total (%)	Status
1	iluminação	F+N	B1	127 V	8	1		271	260	R	260			1.00	0.70	3.0	2.5	24.0	10.0	0.31	0.31	Ok
	a				4			80	80	R	80				0.70	0.9	2.5	24.0				Ok
	b				3			60	60	R	60				0.70	1.6	2.5	24.0				Ok
	c				1			20	20	R	20				0.70	1.8	2.5	24.0				Ok
2	tomadas	F+N+T	B1	127 V		11		1333	1100	R	1100			1.00	1.00	10.5	2.5	24.0	13.0	1.74	1.74	Ok
3	ar condicionado 01	F+F+T	B1	220 V			1	4000	3600	R+S	1800	1800		1.00	0.70	26.0	4	32.0	20.0	0.93	0.93	Ok
4	ar condicionado	F+F+T	B1	220 V			1	4000	3600	R+S	1800	1800		1.00	0.70	26.0	4	32.0	20.0	1.09	1.09	Ok
TOTAL					8	12	2	9604	8560	R+S	4960	3600	0									

OBRA:	CONSTRUÇÃO DE UM LABORATÓRIO DE CIÊNCIAS ESCOLA MUNICIPAL DOMINGOS AZZOLINI
PROPRONENTE:	PREFEITURA MUNICIPAL DE SANTO ANTONIO DO LESTE CNPJ: 04.217.362.0001-90
LOCAL DA OBRA:	RUA DOMINGOS AZZOLINI, QUADRA 25
SETOR/BAIRRO:	CENTRO
CIDADE:	SANTO ANTONIO DO LESTE, MT
AUTOR DO PROJETO:	JOÃO DE LARA PINTO NETO CREA - MT036786
REPONSÁVEL TÉCNICO:	JOÃO DE LARA PINTO NETO CREA - MT036786
DATA: 17/03/16	ESCALA: INDICADA
DESENHO:	ASSUNTO: PROJETO ELÉTRICO — PROJETO ELÉTRICO, QUADRO DE DISTRI. LISTA DE MATERIAIS, QUADRO DE CARGAS — FOLHA Nº 1/1

ASS. RESPONSAVEL TÉCNICO

JOÃO DE LARA
CREA - MT036786

REPRESENTANTE DO MUNICIPIO :

MIGUEL JOSÉ BRUNETTA
PREFEITO MUNICIPAL

RUA A, N.º 367 JARDIM SANTA INEZ, SANTO ANTONIO DO LESTE-MT.
FONE : (66) 3488-1080
CEP: 78.628-000

ÁREAS E OCUPAÇÃO (%):
TERRENO=6.400,00M²=100%
CONSTRUIDA=3.090,20M²=48,28%
AMPLIAÇÃO=52.29M²=0,82%
ÁREA TOT.=3.142,49M²=49,10%

RESERVADO À APROVAÇÃO